ML90-190

Unità di traslazione a cinghia su rotelle

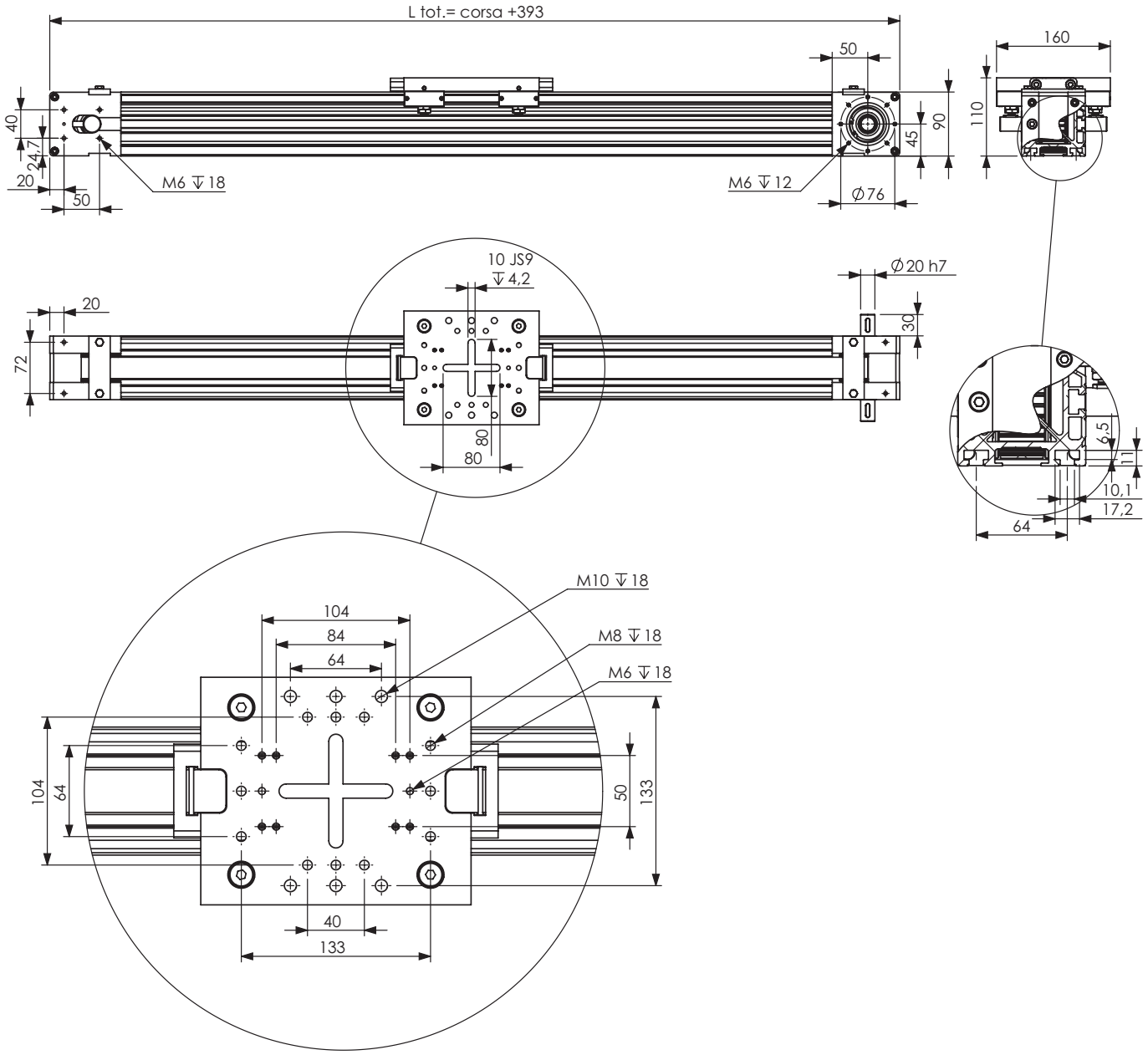

PESI	
Modulo a corsa zero	8,2 Kg
Ogni 100mm di corsa aggiuntiva	0,88 Kg
Carro mobile	2,25 Kg

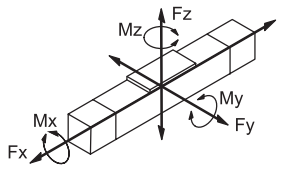

Carichi [N]	massimo dinamico***	di rottura
Fx	2200	8800
Fy	2500	10000
Fz	1300	5200
Momenti [Nm]	massimo dinamico***	di rottura
Mx	40	156
My	83	332
Mz	160	643

DATI TECNICI	
Velocità max***	8m/s
Accelerazione max***	50m/s²*
Ripetibilità	+/-0,05mm
Precisione	+/-0,1mm/mt
Coppia di distacco	1,5 Nm
Corsa max	6250mm**
Corsa per giro	240mm
Trasmissione	cinghia RPP8M30

* valore massimo a vuoto
** corse superiori a richiesta
*** per applicazioni particolari contattare l'ufficio tecnico

ML90-190 ACCESSORI

LITEK® 90

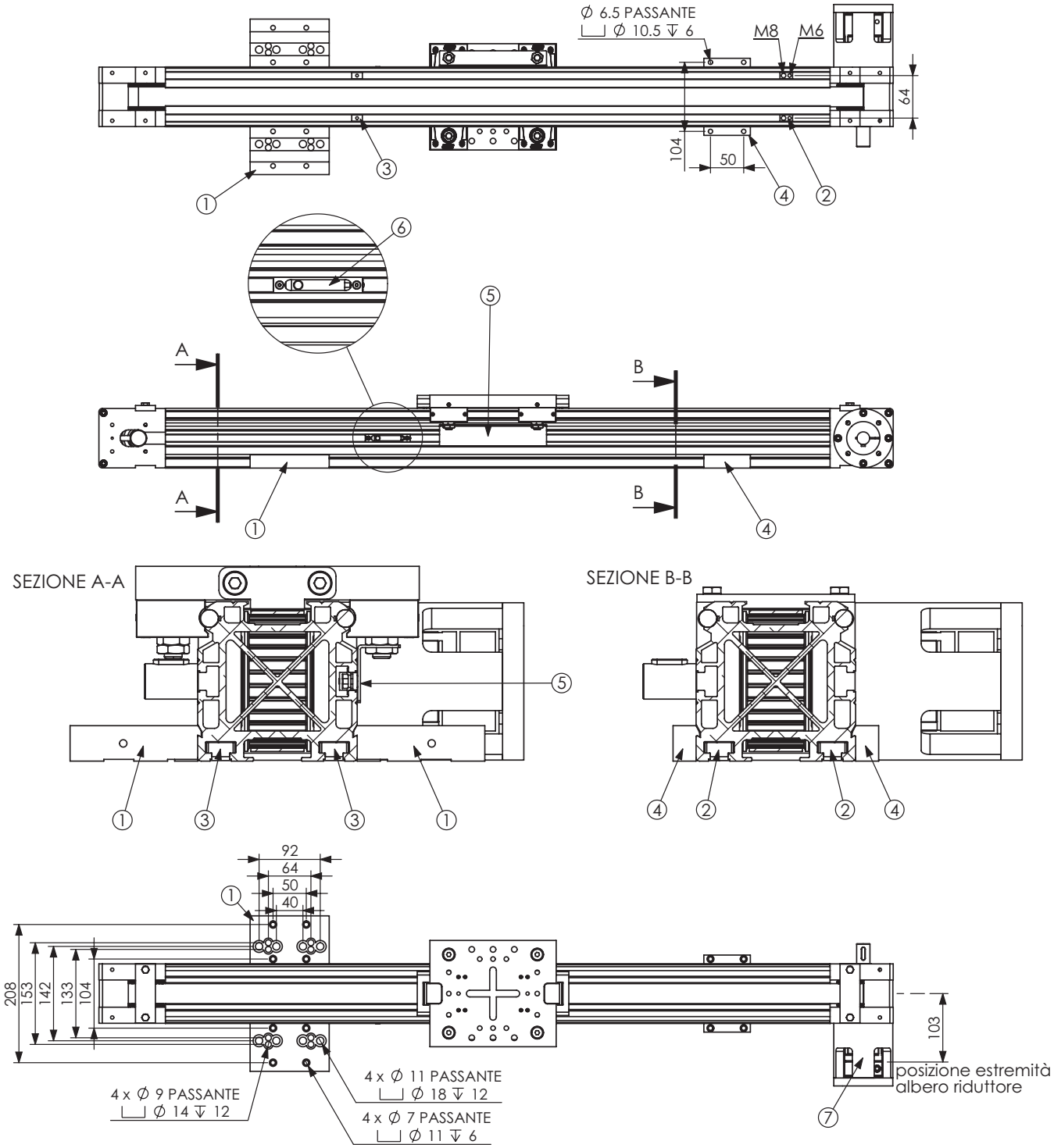

Num. articolo	Num. parte	Descrizione
1	FZ000SS416	semistaffa larga
2	FZ000SM802	tassello M8-M6
3	FZ000SM801	tassello M5
4	FZ000SS406	semistaffa laterale 2 fori
5	FZ090LS366	riscontro sensore
6	Sensore	vedi pagine 110-111 del catalogo
7	campana e giunto	