ML72-300

Unità di traslazione a cinghia su rotelle

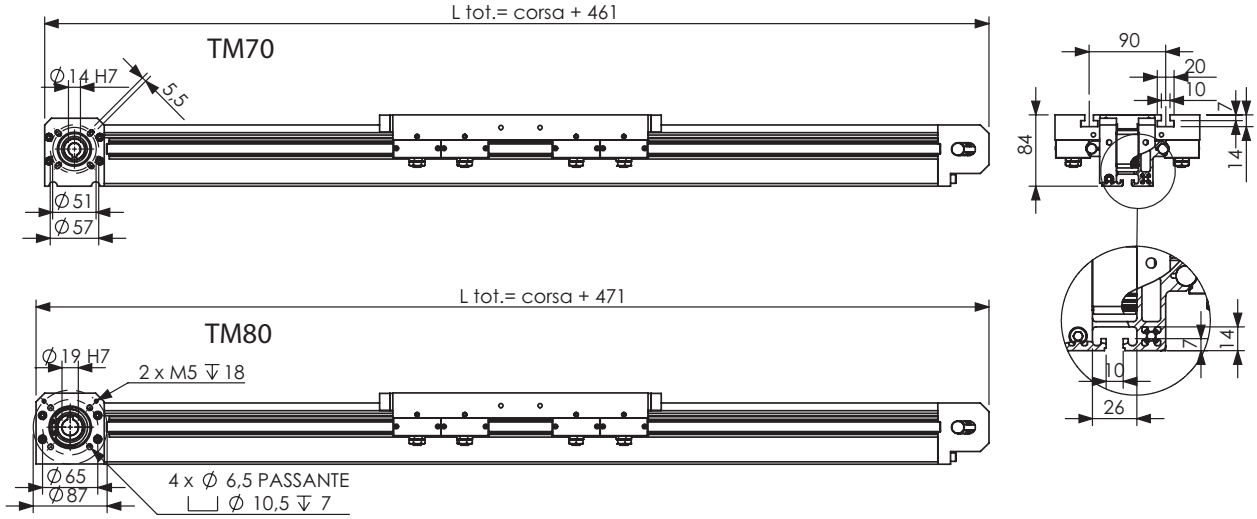

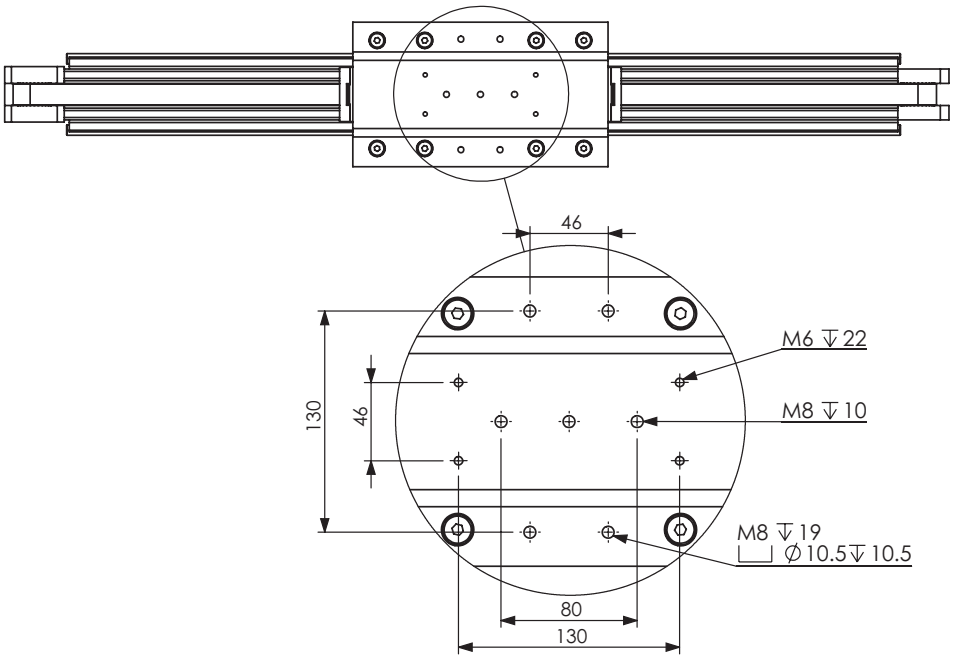

PESI	
Modulo a corsa zero	7,58 Kg
Ogni 100mm di corsa aggiuntiva	0,71 Kg
Carro mobile	4,20 Kg

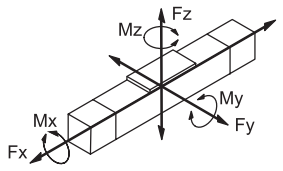

Carichi [N]	massimo dinamico***	di rottura
Fx	1200	4800
Fy	5000	6000
Fz	2600	4300
Momenti [Nm]	massimo dinamico***	di rottura
Mx	84	273
My	234	402
Mz	451	467

DATI TECNICI	
Velocità max***	6m/s
Accelerazione max***	20m/s²*
Ripetibilità	+/-0,05mm
Precisione	+/-0,1mm/mt
Coppia di distacco	1,2 Nm
Corsa max	6100mm**
Corsa per giro	130mm
Trasmissione	cinghia RPP5M25

* valore massimo a vuoto
** corse superiori a richiesta
*** per applicazioni particolari contattare l'ufficio tecnico

ML72-300 ACCESSORI

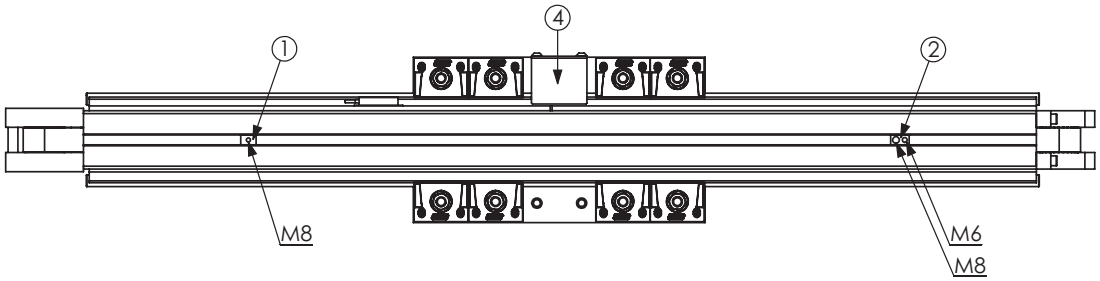

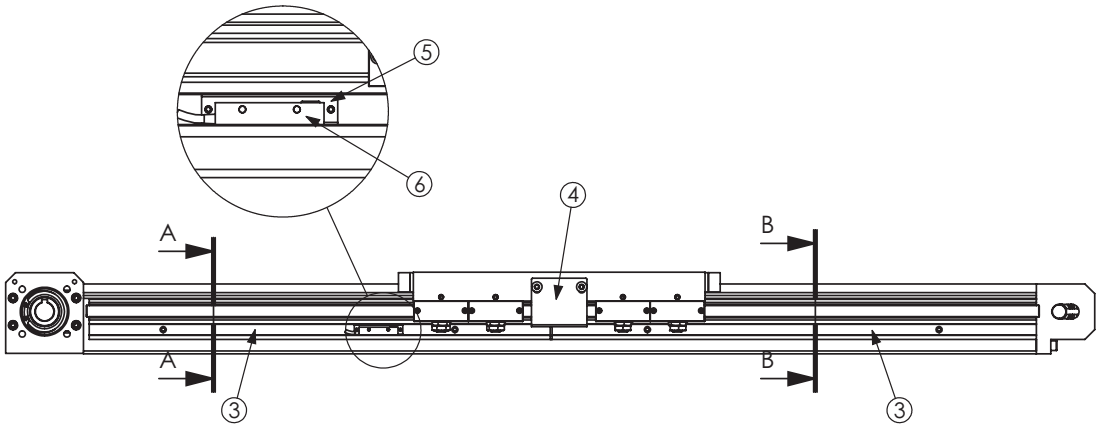

SEZIONE A-A

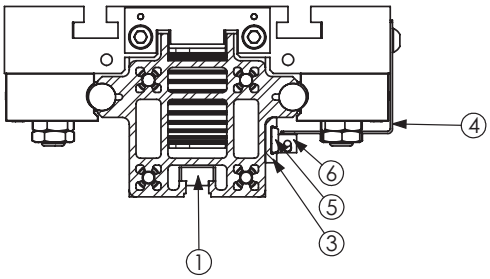

SEZIONE B-B

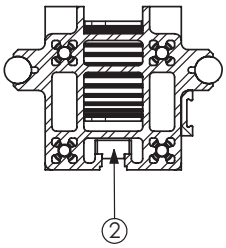

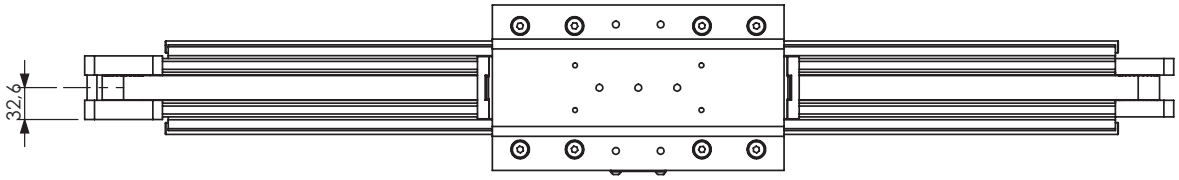

Num. articolo	Num. parte	Descrizione
1	FZ000SM801	tassello M5
2	FZ000SM802	tassello M8-M6
3	FZ000CS301	canalina sensore
4	FZ072PR205	riscontro sensore
5	FZ000SS231	staffa sensore
6	Sensore	vedi pagine 110-111 del catalogo