MD70-130

LITEK® 70

Unità a doppia traslazione a cinghia su rotelle e guide a ricircolo di sfere

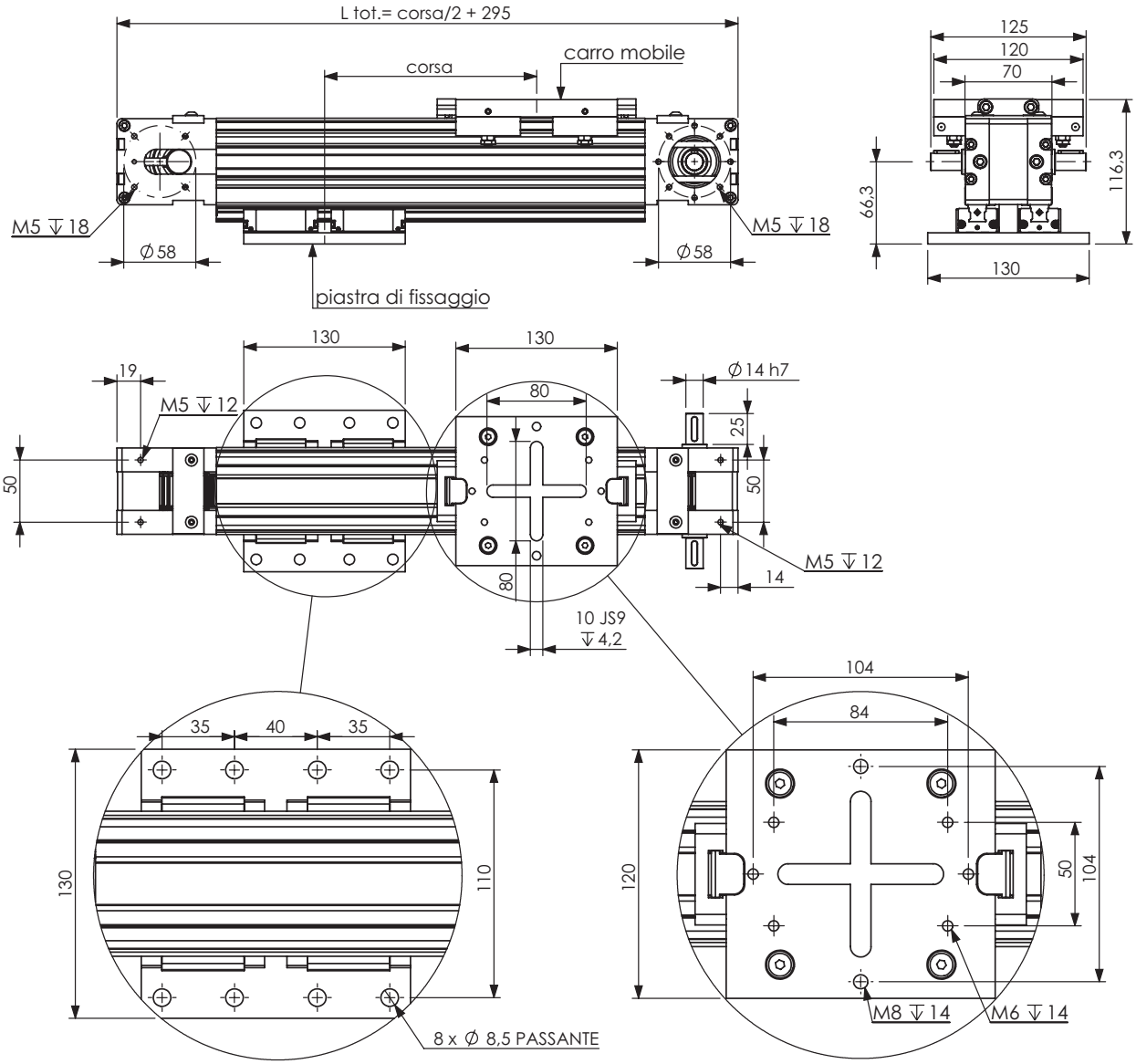

PESI	
Modulo a corsa zero	5,73 Kg
Ogni 100mm di corsa aggiuntiva	0,8 Kg
Carro mobile	0,9 Kg
Carro fisso	1,1 Kg

DATI TECNICI	
Velocità max***	3m/s
Accelerazione max***	30m/s²*
Ripetibilità	+/-0,05mm
Precisione	+/-0,1mm/mt
Coppia di distacco	3 Nm
Corsa max	10000**
Corsa per giro	360mm (svil.pul.180mm)
Trasmissione	cinghia RPP5M22

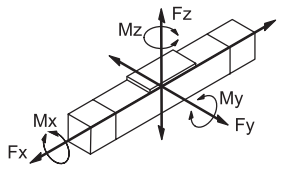

Carichi [N]	massimo dinamico***	di rottura
Fx	1150	4600
Fy	****	****
Fz	****	****
Momenti [Nm]	massimo dinamico***	di rottura
Mx	12	47
My	23	90
Mz	43	169

* valore massimo a vuoto
** corse superiori a richiesta
*** per applicazioni particolari contattare l'ufficio tecnico
**** le tenute Fy e Fz dipendono dalla posizione del carro mobile rispetto a quello fisso. La deformazione del profilato nelle due direzioni è: **dY=0,05mm** (10N a 1mt) / **dZ=0,06mm** (10N a 1mt)

MD70-130 ACCESSORI

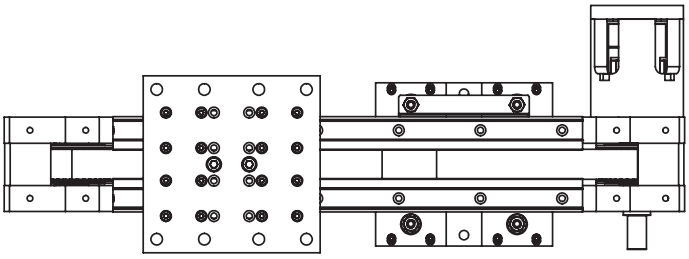

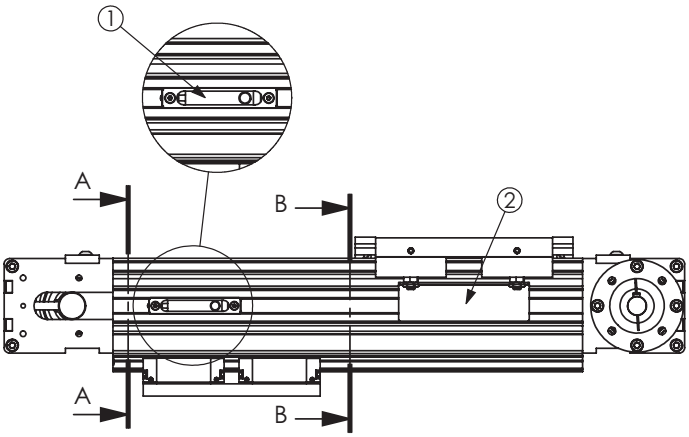

SEZIONE A-A

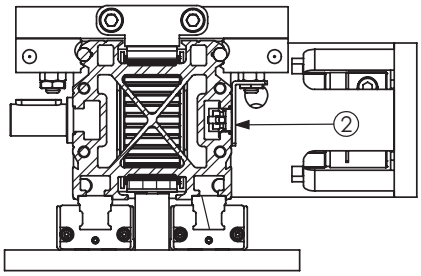

SEZIONE B-B

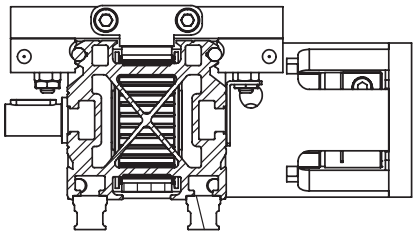

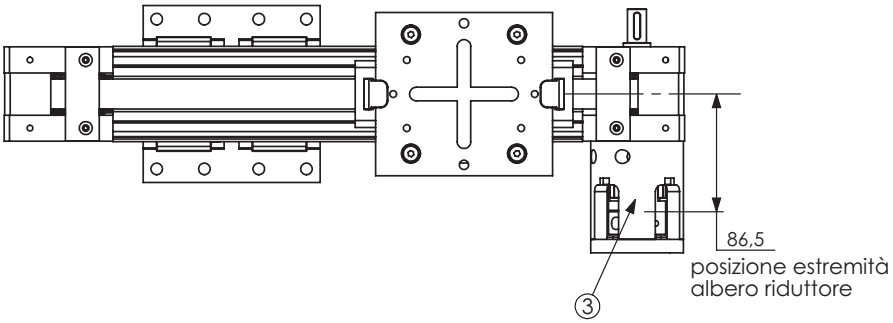

Num. articolo	Num. parte	Descrizione
1	Sensore	vedi pagine 110-111 del catalogo
2	FZ070LS366	lamiera per sensore
3	campana e giunto	