MP50-250

Unità di traslazione a cinghia su monoguida a ricircolo di sfere

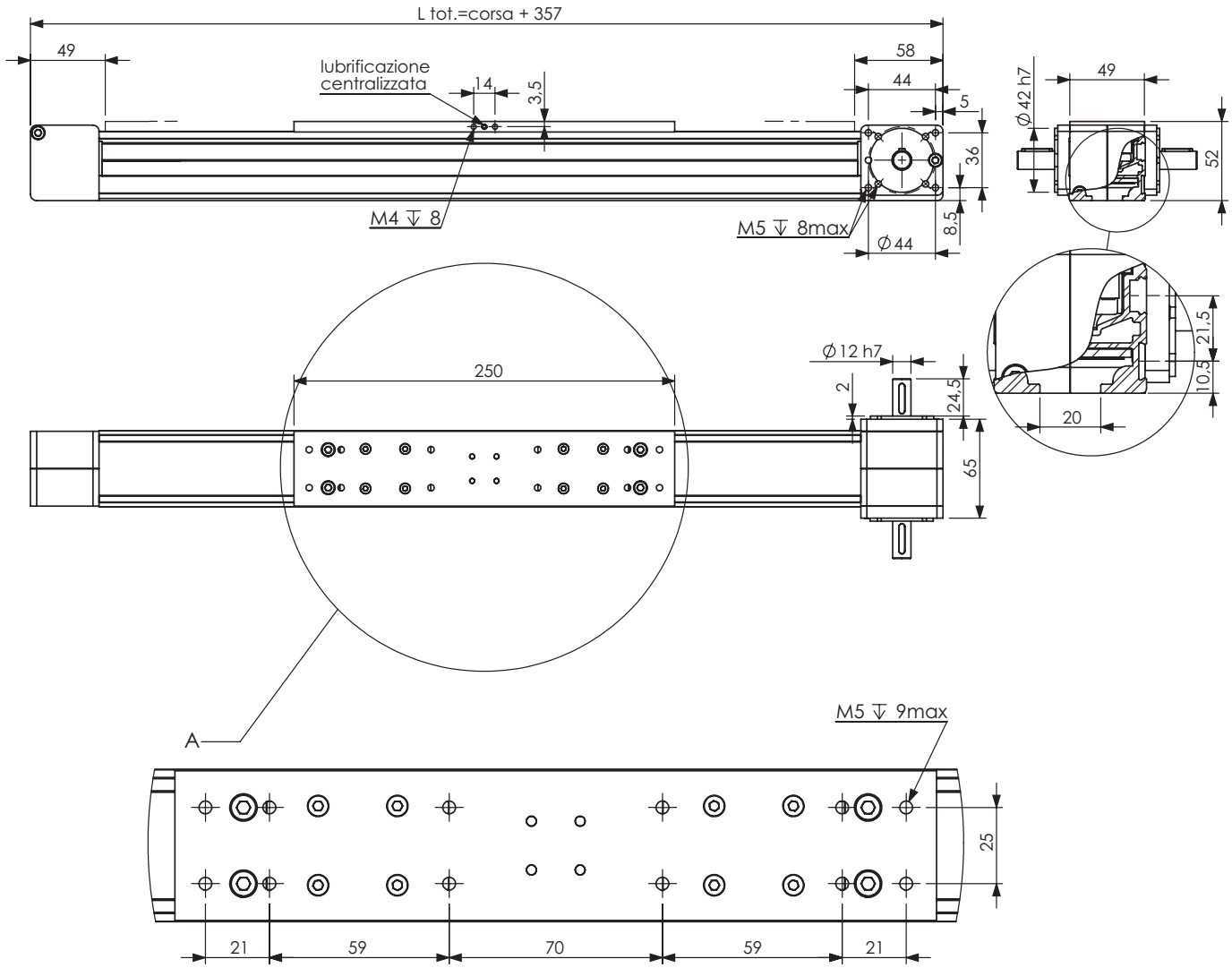

PESI	
Modulo a corsa zero	2,14 Kg
Ogni 100mm di corsa aggiuntiva	0,33 Kg
Carro mobile	0,583 Kg

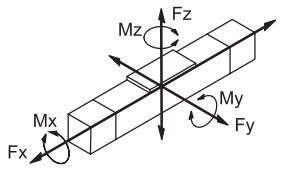

Carichi [N]	massimo dinamico***	di rottura
Fx	900	3600
Fy	2333	3500
Fz	2304	3456
Momenti [Nm]	massimo dinamico***	di rottura
Mx	40	58
My	142	212
Mz	234	500

DATI TECNICI	
Velocità max***	5m/s
Accelerazione max***	80m/s²*
Ripetibilità	+/-0,03mm
Precisione	+/-0,1mm/mt
Coppia di distacco	1 Nm
Corsa max	4000mm**
Corsa per giro	100mm
Trasmissione	cinghia RPP5M40

* valore massimo a vuoto
** corse superiori a richiesta
*** per applicazioni particolari contattare l'ufficio tecnico

MP50-250 ACCESSORI

LITEK® 50

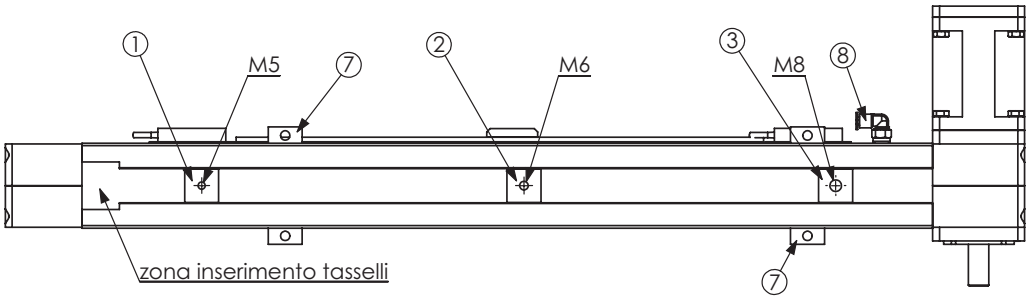

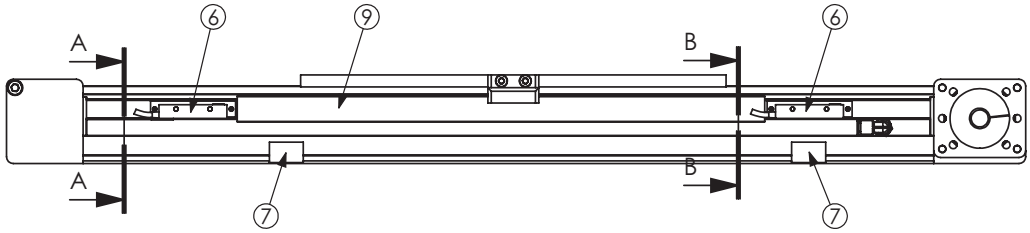

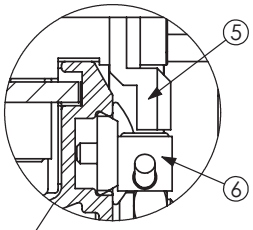

SEZIONE A-A

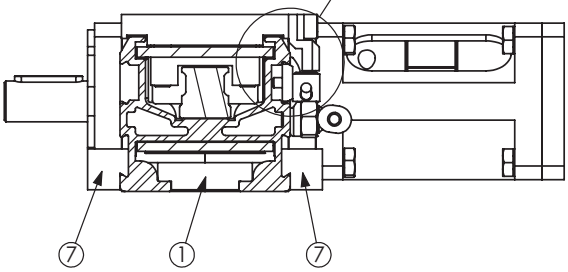

SEZIONE B-B

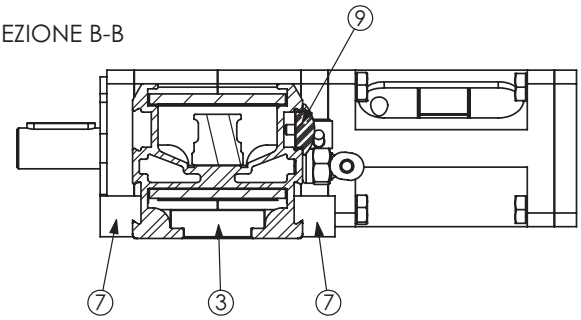

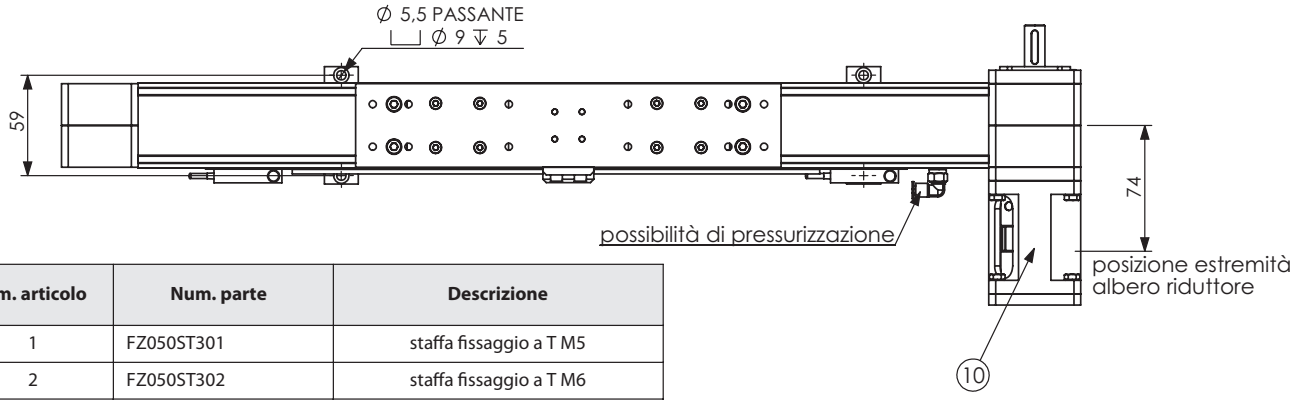

Num. articolo	Num. parte	Descrizione
1	FZ050ST301	staffa fissaggio a T M5
2	FZ050ST302	staffa fissaggio a T M6
3	FZ050ST303	staffa fissaggio a T M8
4	FZ000SS231	staffa sensore
5	FZ050RS242	riscontro sensore
6	Sensore	vedi pagine 110-111 del catalogo
7	FZ000SF225	semistaffa fissaggio
8	PL4M6C	adattatore angolare M6 tubo4
9	METMG565P	copricava gomma
10	campana e giunto	